FICHA TÉCNICA	Modelo
	R1/9

AISLADOR CATÓDICO CON RODON

Proceso tipo KIDD

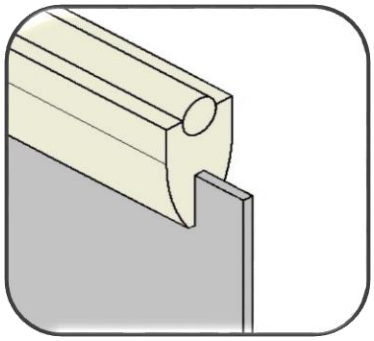

Características Generales	
Material	Compuesto de polipropileno (copolímero de alto impacto)
Proceso	Inyección en molde
Espesor placa diseño [mm]	3 ± 0,15
Profundidad de sello [mm]	9
Largo máximo aislador [mm]	1300
Sello inferior a pedido	
No necesita cinta dieléctrica	

Propiedades Mecánicas	
Coeficiente de fricción	0,2
Dureza Rockwell	R90
Resist al impacto Izod [J/m] a 23°C	120

Propiedades Físicas	
Absorción de agua - equilibrio [%]	0,03
Densidad [g/cm3]	0,95

Resistencia Química	
Ácidos concentrados	Buena
Ácidos diluidos	Buena
Alcalis	Buena
Alcoholes	Buena
Cetonas	Buena
Grasas y aceites	Buena
Hidrocarburos aromáticos	Aceptable

Propiedades Térmicas	
Temp. Máx. Operación [°C]	60
Temp. Mín. Instalación [°C]	8

Dimensiones embalaje (caja 60 u.)	
Volumen [m3]	0,04
Peso [kg]	20

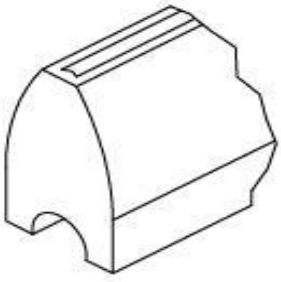

Sello inferior

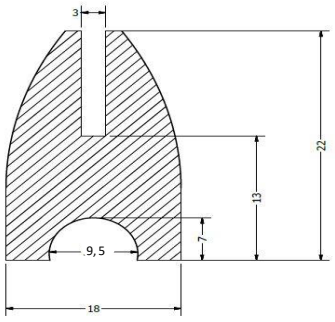

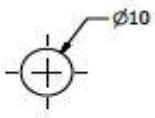

Rodon

Contacto ventas:
Lorena Castro B. +56 9 6210 1149 lorena.castro@skingel.cl

